Fütterungsroboter Transfeed DEC

Vollautomatische Fütterung, von der Vorlagerung bis zur Austragung

WARUM ein Fütterungsroboter Transfeed DEC

- **Reguliert** Futtermenge und Genauigkeit
- **Erhöht** Milchertrag
- **Fördert** Tiergesundheit
- **Geringere** Betriebskosten
- **Erfüllt** die Zukunftsansprüche der Landwirtschaft und verbessert die Lebensqualität am Milchviehbetrieb

TECHNIK

Außenhülle und Wanne bei Mischwerk komplett aus Edelstahl
Keine störende Kabel / Leitungen oder drgl. an der Außenseite

Sicherheitsdruckplatten an Vorder- und Rückseite
(bei 3-maliger Betätigung an der selben Stelle – Störung)

TECHNIK

Ein überragendes Mischsystem:

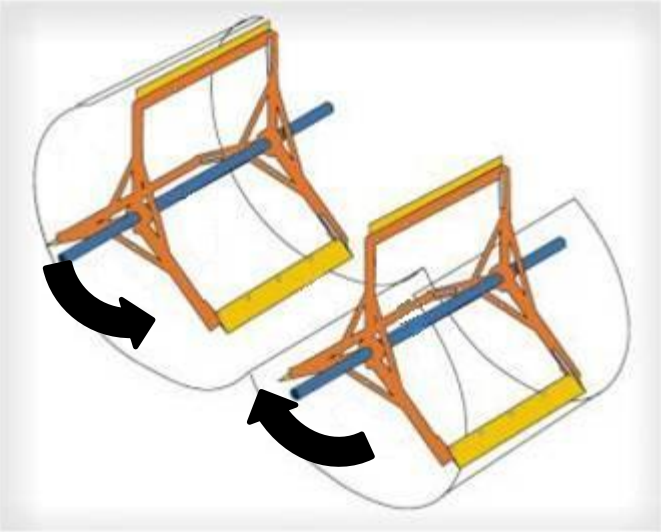

- **Größtmögliche Futterschonung**
- **Geringer Kraftbedarf und Verschleiß**
- **Keine Futterrückstände im Roboter – restlose Austragung**

TECHNIK

Programmierung über Touchscreen direkt am Roboter

oder über Wlan am Büro – PC, Laptop, Smartphone

SCHAUER
PERFECT FARMING SYSTEMS

TECHNIK

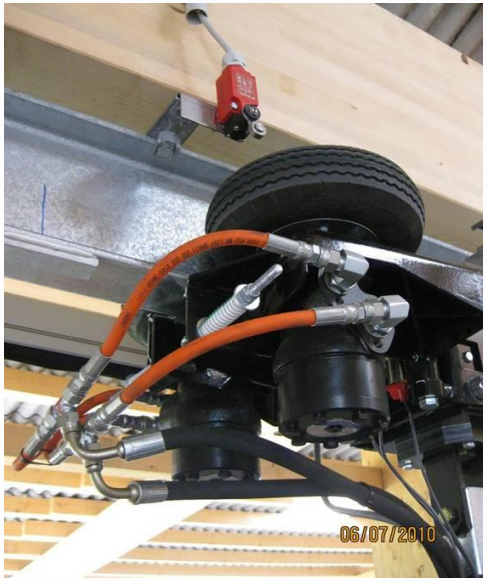

ALLE Antriebe mit Hydraulikmotoren – allgemein sehr sparsam mit nur **2,2kW**

Geschwindigkeit: 18 Meter / Minute
(ca. 1 km/h)

Antriebsräder je nach Robotergröße 2 oder 4 Räder - maximale Steigung 10% !

TECHNIK

Räumschild:

Hebeeinrichtung mittels Linearantrieb

beidseitig

einseitig

Fütterungsroboter Transfeed DEC

Beispiel: Stiermast – breiter Futtertisch, breites Förderband

Fütterungsroboter Transfeed DEC

Weitere Montagevarianten des Schienensystems

Fütterungsroboter Transfeed DEC

Weiche:

Schienenweichen sind möglich, jedoch nur wenn die Anlagenplanung nicht anderes zulässt.
Ansteuerung mittels Positionsschalter durch Roboter, Antrieb mit Linearmotor.

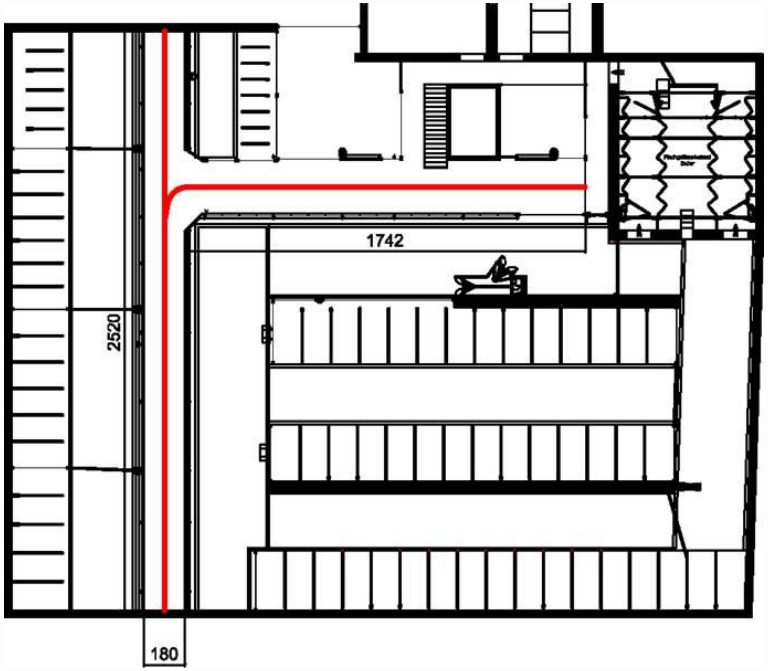

Fütterungsroboter Transfeed DEC

Mögliche Größen (derzeit 4 von 8 zur Auswahl)

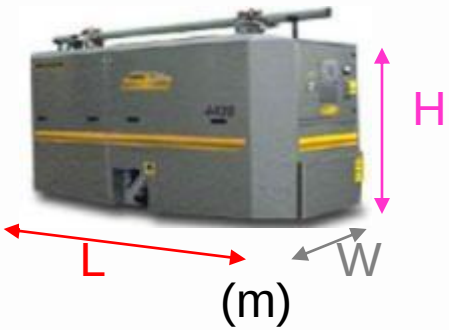

- **DP1 (4430) ; 1,75 m³** — **2,94** X **1,52** X 0,92
- **DP2 (4436) ; 2,12 m³** — **2,94** X **1,52** X 1,06
- **DP3 (4442) ; 2,46 m³** — **2,94** X **1,52** X 1,21
- **DP4 (4448) ; 2,83 m³** — **2,94** X **1,52** X 1,37

Achtung: Maximal 80% kann der Roboter einwandfrei mischen und austragen!
Beispiel: DP3 (4442) 2,46m³ x 80% = 1,97m³

Fütterungsroboter Transfeed DEC

Wie breit darf der Futtertisch sein?

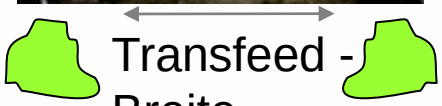

Transfeed - Breite

Futtertischbreite

40-45 cm 40-45 cm

Futtertischbreite =
Transfeedbreite + 80-90cm

Transfeed DEC – Silmatic Vorlagerbunker

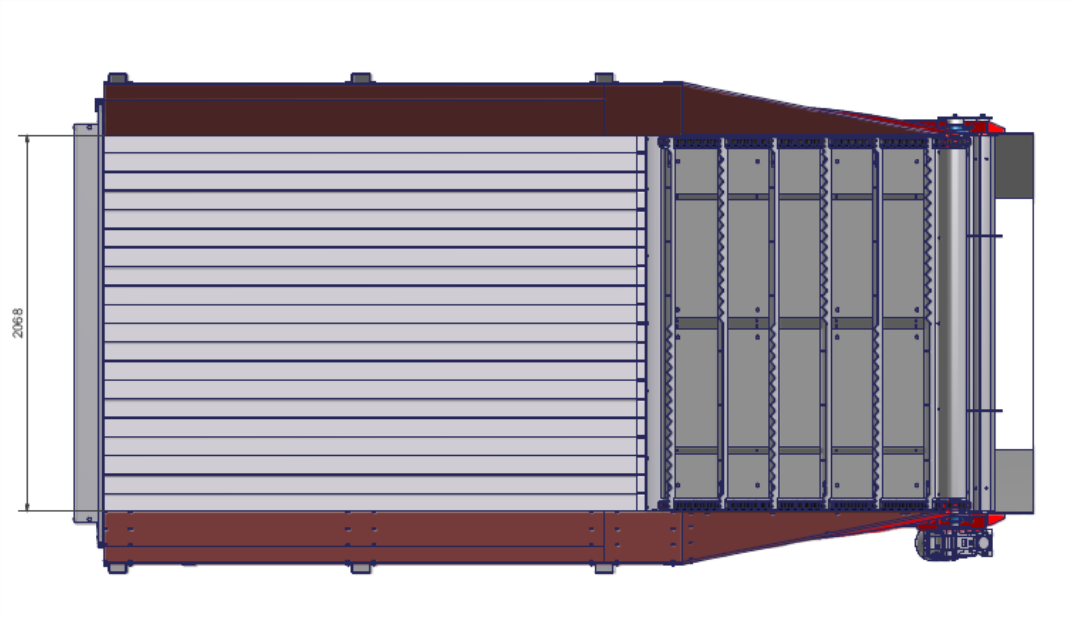

Aussenliegende Rahmenkonstruktion:
FEUERVERZINKT

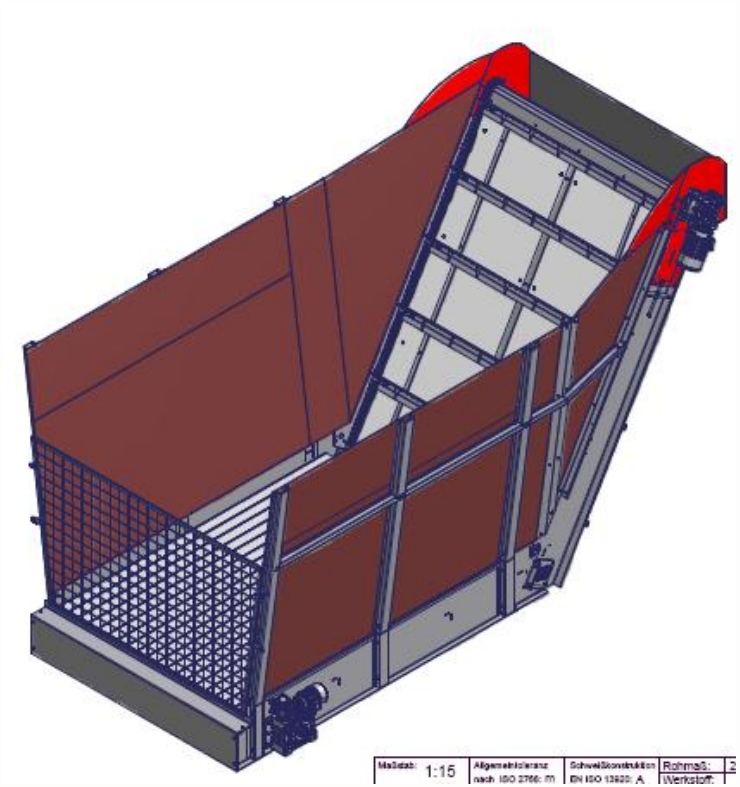

Walking Floor Boden aus 3 Meter langen Aluminiumprofilen. Teile vom Kratzboden aus Silagebeständigen Niro oder Pulverbeschichtet. Seitenwände aus Siebdruckplatten- Kostengünstig und einfach zum Tauschen. Antriebe elektrisch.

Transfeed DEC – Silmatic Vorlagerbunker

Bis zu 20m³ Fassungsvolumen

Transfeed DEC – Silmatic Vorlagerbunker

Vorlagerbunker Silmatic 20
Energiespar-Bunker

Ebene Fläche als „Walking Floor“ ausgeführt. Hochbringung zur Befüllung mittels Kratzboden. Sternwalze zur sauberen Dosierung.

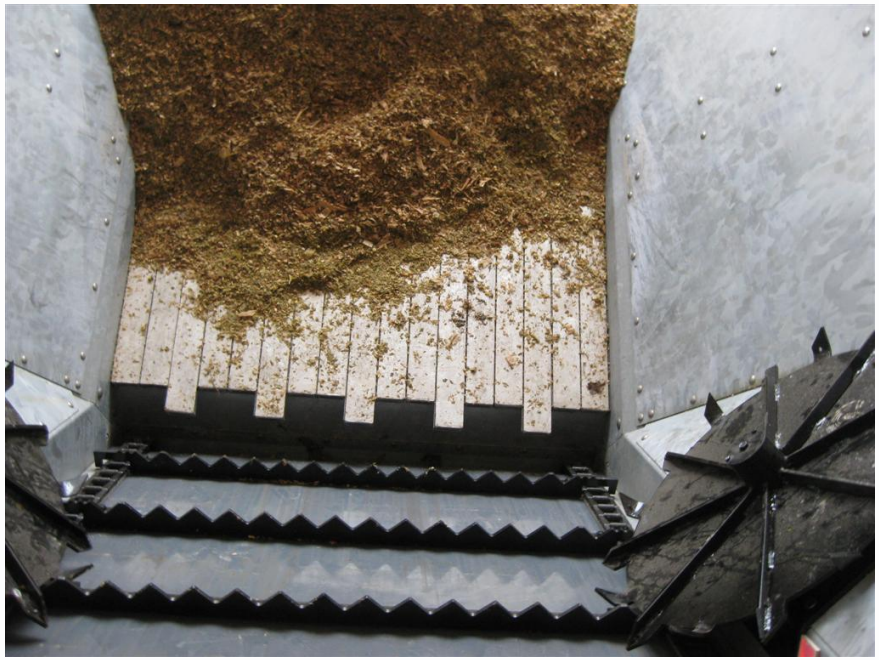

Eckdaten:

Antrieb Walking Floor	**0.75 kw**
Antrieb Kratzboden	**3 kW**
Fassungsvolumen	**bis zu 20m³**
Gesamtgewicht	**ca. 2 000 kg**

Transfeed DEC – Silmatic Vorlagerbunker

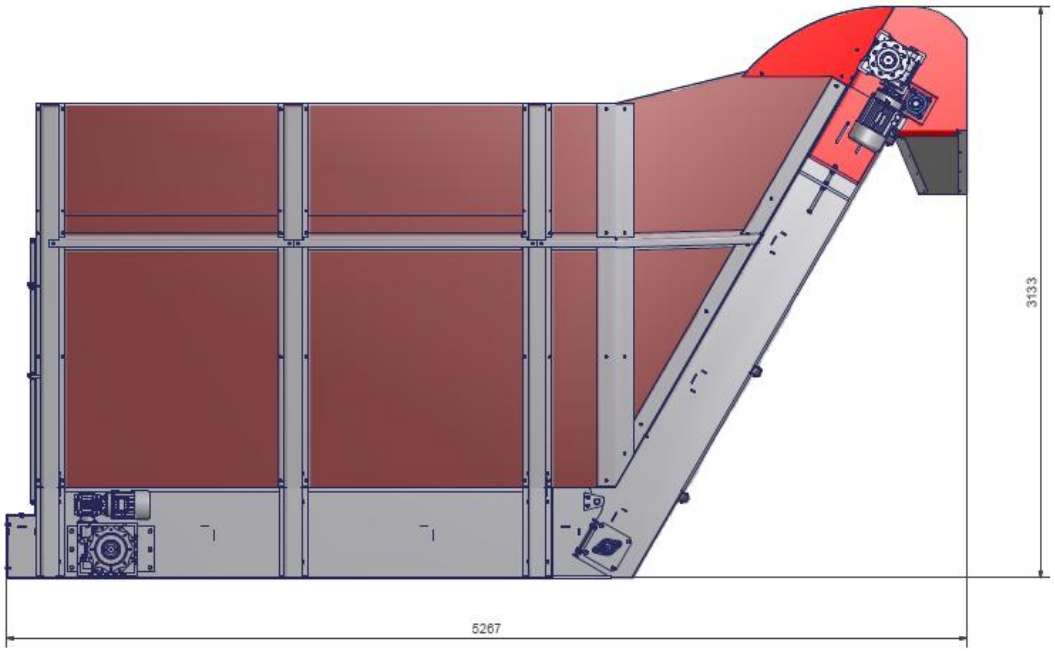

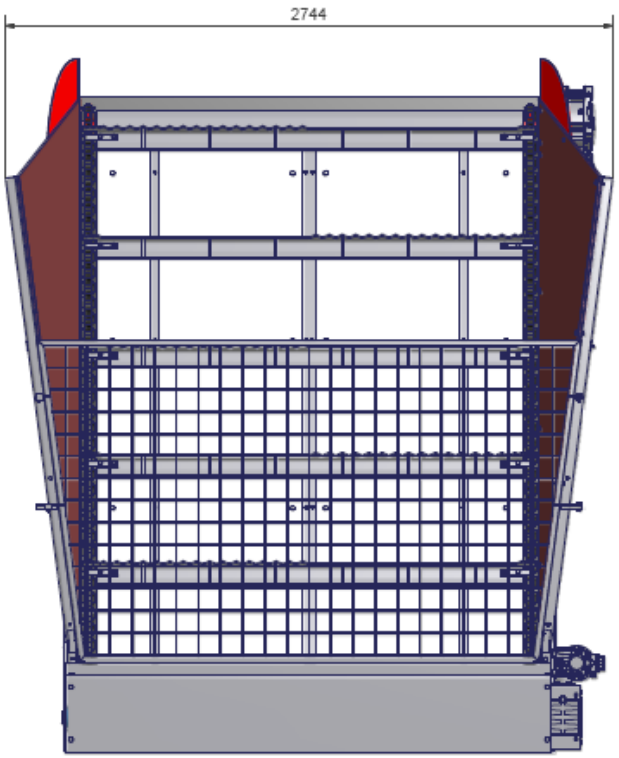

Typ Silmatic 20

Transfeed DEC – Silmatic Vorlagerbunker

Nennvolumen 6m³, Gleicher Kratzboden wie Silmatic 10, jedoch ohne Walking Floor

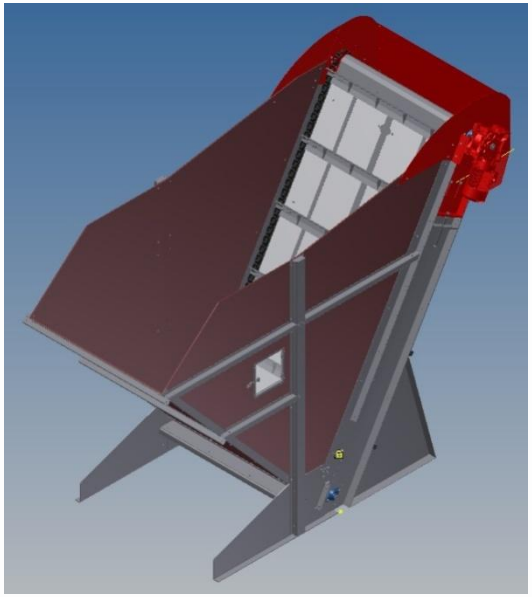

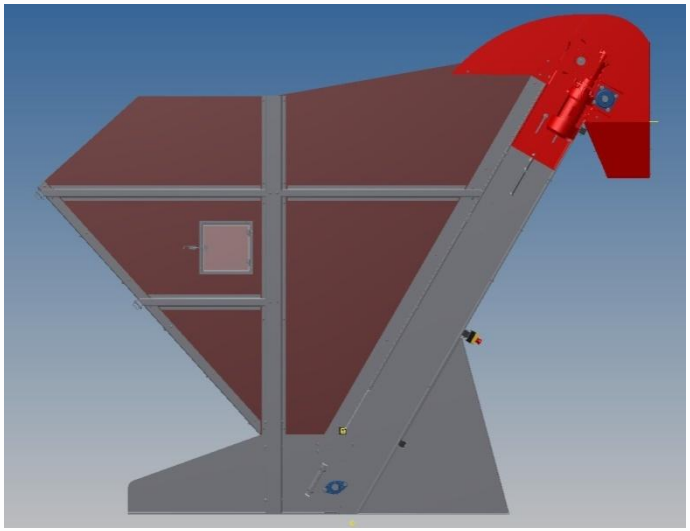

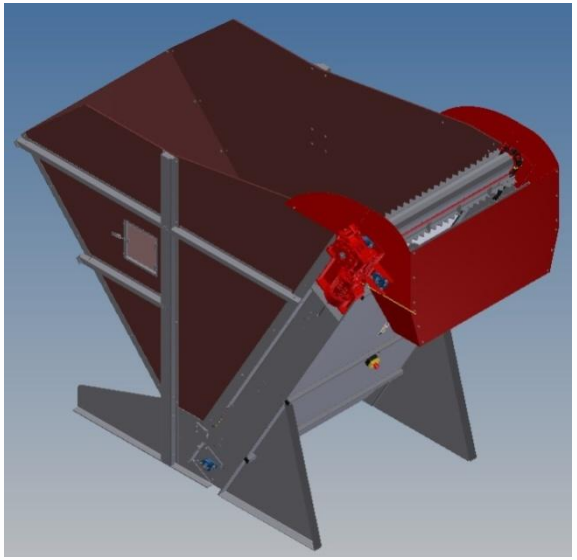

Transfeed DEC – Silmatic CUT Vorlagerbunker

NEU: Silmatic CUT – ein weiterer Energiesparmeister

Werden langfaserige Silagen bei TMR Fütterungsroboter eingesetzt, müssen diese, in der Regel mit sehr hohem Energieaufwand zerkleinert werden.

Die SILMATIC CUT Schneideinrichtung wurde speziell für die Aufbereitung langfaseriger Raufutterkomponenten zur Rinderfütterung mit dem niedrigsten Energieaufwand aller vergleichbaren Systeme entwickelt.

Die Schneideinrichtung wird an den Silmatic Vorlagerbunker angebaut.

Gebrauchsmusterschutz:
eingereicht am 01.08.2012

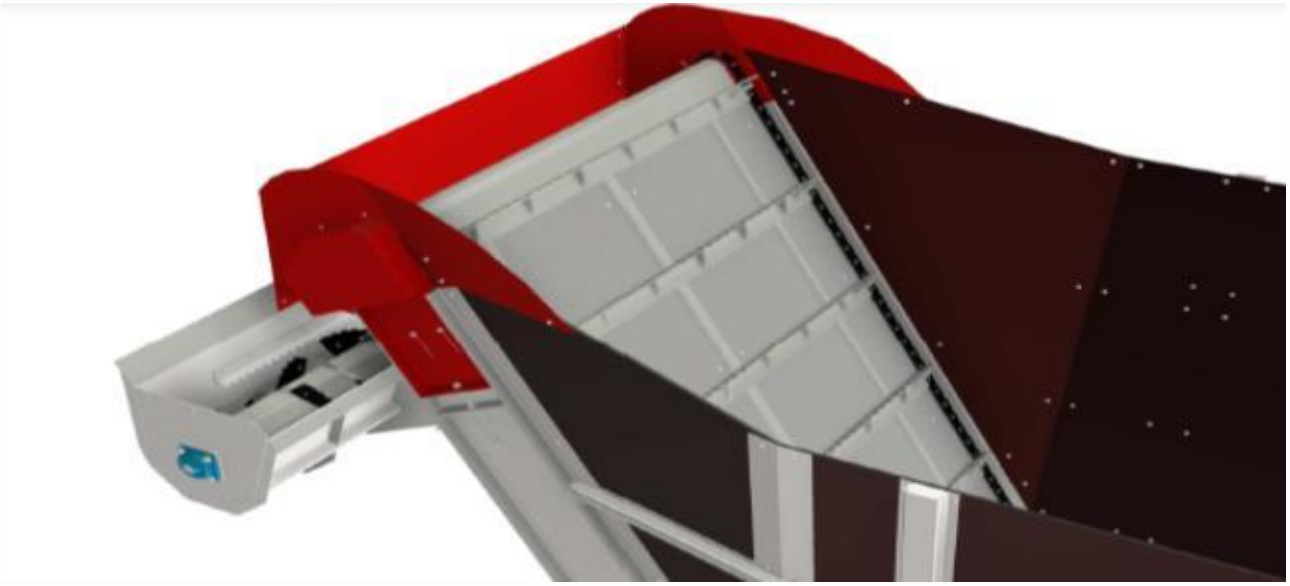

Transfeed DEC – Silmatic CUT Vorlagerbunker

NEU: Silmatic CUT

- konkurrenzlos geringer Kraftaufwand mit nur 4 kW Antriebsleistung bei einer Fördermenge von ca. 40 kg / min.
- schonendes Schneiden durch geringe Drehzahl (22 pro Minute)
- weitestgehend unempfindlich gegen Fremdkörper
- geringer Verschleiß bzw. Wartungsaufwand
- nachrüstbar für alle Schauer Vorlagerbunker

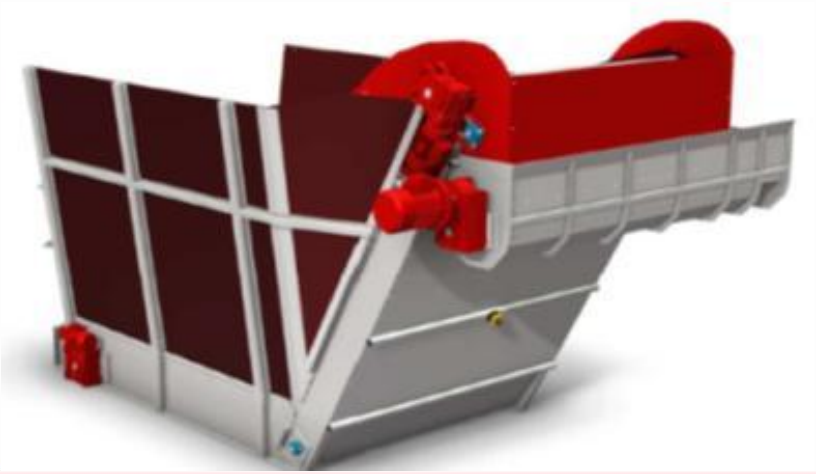

Transfeed DEC Praxiszahlen - Milchleistung

Aktuelles Ergebnis aus der Praxis:

Roboter ist 18 Monate im Einsatz. 57 Milchkühe

440.000 kg Milchleistung / Jahr
Steigerung von Eiweiß von 3,3 -> 3,6% dadurch der Mehrerlös von 3 Cent je kg
Steigerung der Milchleistung um 300kg/Kuh

440.000kg x 0,03 Euro	**13.200 Euro / Jahr**
300kg pro Kuh x 0,36 Euro	**6.156 Euro / Jahr**
Mehrerlös pro Jahr durch Milchleistung	**19.356 Euro**

Arbeitskostenerparnis

1 bis 3 Stunden pro Tag[2].

Um *12 €*/Stunde X 1,83 Std. = 27,45 €

Jeden Tag….

8.016.-- €/Jahr Arbeitskostenersparnis durch automatische Futtervorlage

Quelle PATLQ 2 Studie , pro Tag, 31 min vergl. 144 min normal. angepasst auf Preise von 2008

Transfeed DEC Wirtschaftlichkeit

Energiekostenersparnis

- Traktor Diesel…14 Liter/Tag @ 1,4 = 19,60 €/Tag
  (2 Mischungen/ Tag)
- DEC : 10 KWh @ 0,18 € = 1,80 €/Tag
  (10 Fütterungsstartpunkte/Tag + 6 mal Futteranschieben)

==========

Differenz = 17,60 €/Tag

6.497.-- Gesamte Energieeinsparung

Quelle PATLQ

» **Plus…. Nicht kalkuliert…**

» Mobile Mischer : 3 Gruppen? ---- DEC : x Gruppen

» Instandhaltung…. gleich ; 500 bis 1,000 eur/Jahr

Transfeed DEC Wirtschaftlichkeit

Wirtschaftlichkeit des Einsatzes von Transfeed DEC TMR Fütterungsroboter bei 100 Kühe Milchviehbetrieb

Mehrerlös durch höhere Milchleistung	14.816 €/ Jahr
Arbeitskostenersparnis durch automatische Futtervorlage	8.016.-- €/Jahr
Gesamter Energieeinsparung	6.497.-- €/Jahr
Gesamte Erlösverbesserung	29.329.-- €/Jahr*

Amortisationszeit (je nach Umfang der Vorlagerung liegt zwischen 2 und 5 Jahren!!!) – ca. 4 Jahre

*Quelle PATLQ

SCHAUER
PERFECT FARMING SYSTEMS

Transfeed DEC Anlage in bestehende Gebäude

Futterküche

Vorher

Nachher

Transfeed DEC Anlage Umbau in Altgebäude

Vorlagerung - Durchgang

Vorher

Nachher

Transfeed DEC Anlage TSF Adorf

Techno-Farm & Service GmbH Adorf

Jungviehstall sehr schmaler Futtertisch
Transfeed DEC ohne Querförderband

Vorher

Nachher

Zusammenfassung

- **Fördert** Tiergesundheit und Leistung
- **Hilft** Kosten zu sparen
- **Verbessert** die Lebensqualität der Landwirte
- **Erlaubt** die Nutzung bestehender Gebäude
- **Ist** die Zukunft für viele Rinderhalter

DANKE FÜR EURE AUFMERKSAMKEIT

DANKE FÜR IHRE AUFMERKSAMKEIT !

Eigenbau - Räumschild auch für Transfeed DEC ?